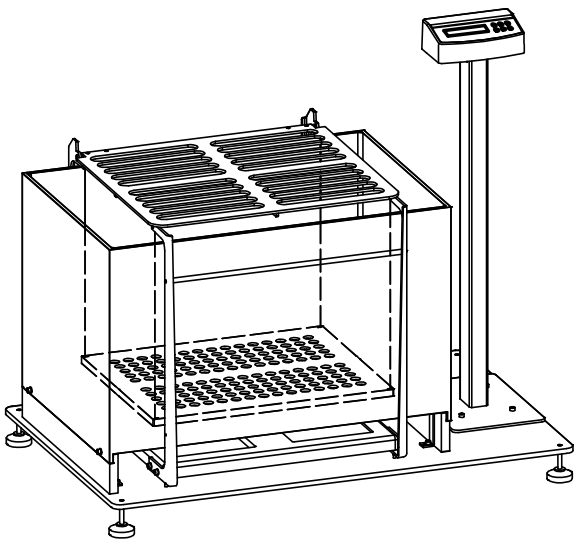

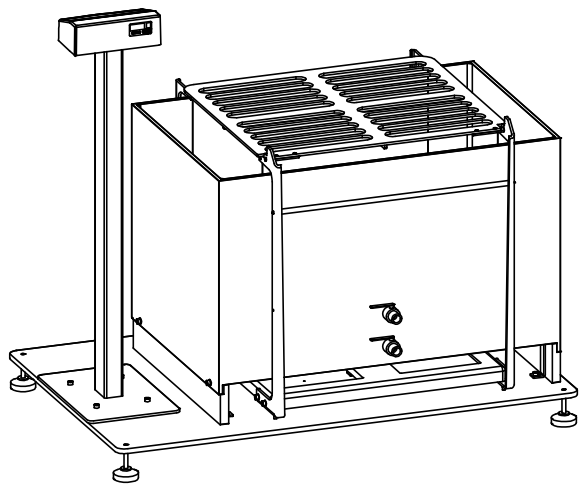

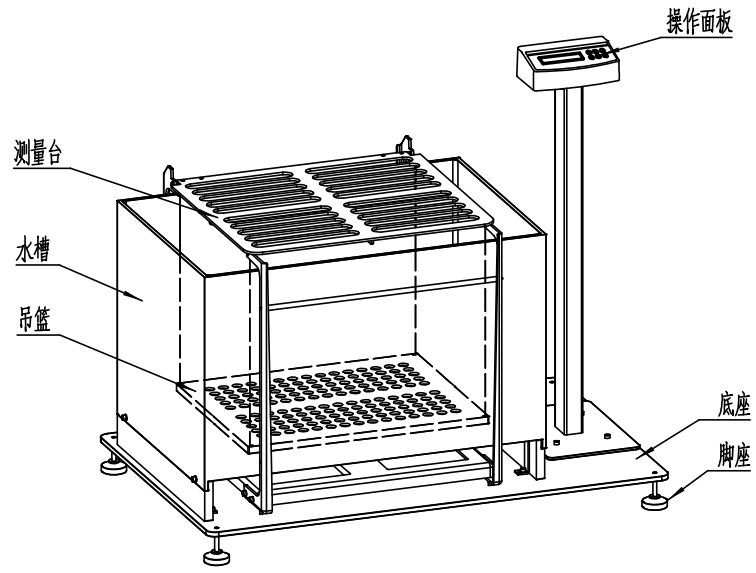
操作面板
测量台
水槽
吊篮
底座
脚座

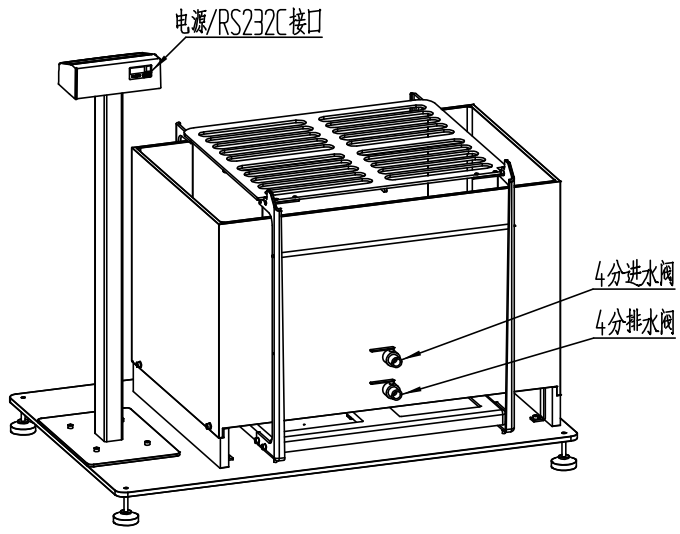
电源/RS232C接口
4分进水阀
4分排水阀

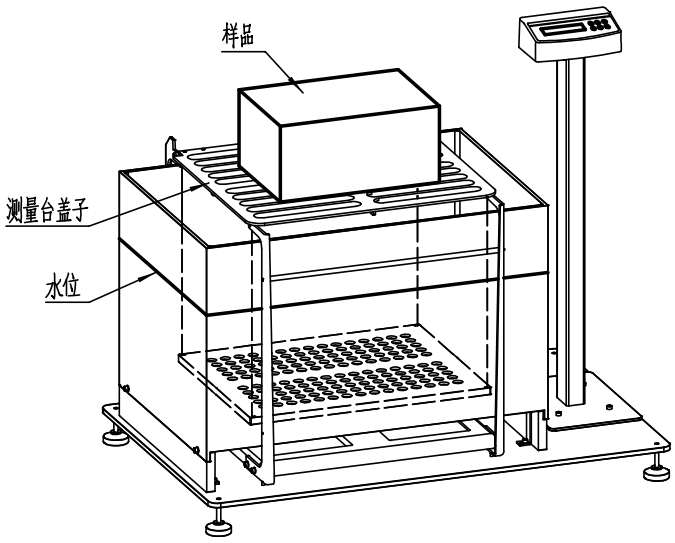
样品
测量台盖子
水位

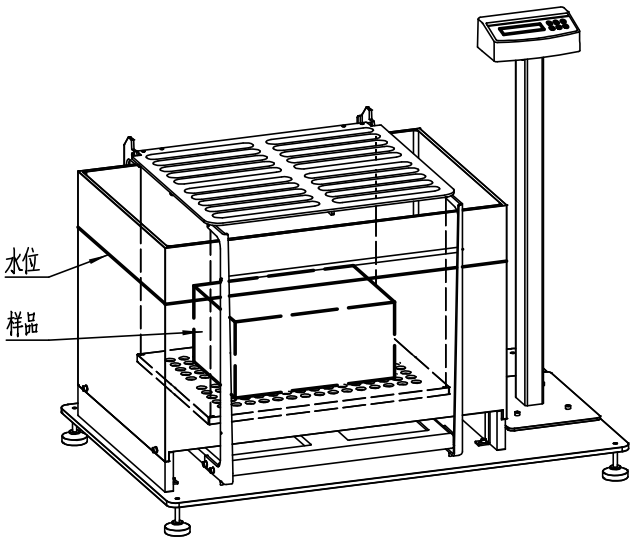
水位
样品

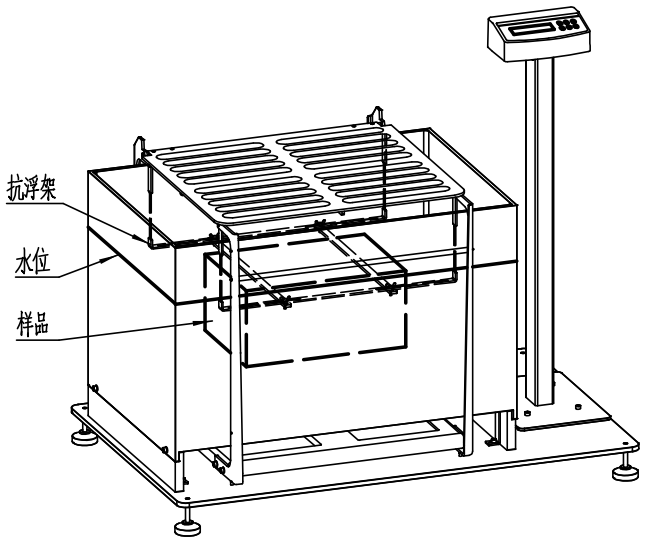
抗浮架
水位
样品